LABLUZ

MANUAL DE INSTALAÇÃO DO PRODUTO

ESPECIFICAÇÕES:

PRODUTO	EMBUTIDO SOTILLE SANCA 1000 / 2000 / 3000/	01
OBS: FITA LED E DRIVER, SÃO VENDIDO SEPARADAMENTE		

OBSERVAÇÕES:

Desligar a rede elétrica antes de efetuar a ligação ou troca de lâmpada.
Respeitar a potência máxima da luminária.
Não nos responsabilizamos por defeitos ocasionados por instalações realizada por pessoas não habilitadas.
Para esclarecimento de dúvidas referente a instalação, entre em contato com nosso departamento técnico.
Para produtos especiais entre em contato com o nosso departamento técnico para maiores informações.

GARANTIA

Os produtos LABLUZ têm garantia de 12 (doze) meses contra defeito de fabricação. Contados a partir da emissão da nota fiscal de venda.Todos os equipamentos auxiliares, tipo lâmpadas, reatores, drivers e transformadores, tem garântia de 90 dias contradefeito de fabricação.
Não nos responsabilizamos por defeitos ocasionados por instalações realizadas por terceiros e pessoas nãohabilitadas.
Consulte nosso departamento de técnico para esclarecer qualquer dúvida referente a instalação.

CUIDADOS AO LIMPAR O PRODUTO

A limpeza deve ser realizada com o produto desligado, utilize apenas pano de algodão seco ou úmido com água ou sabão neutro.
Nunca use solventes, objetos cortantes ou abrasivos.

MONTAGEM DA LUMINÁRIA ANTES DE INSTALAR NO GESSO

ESQUEMA PARA MONTAGEM FITA DE LED

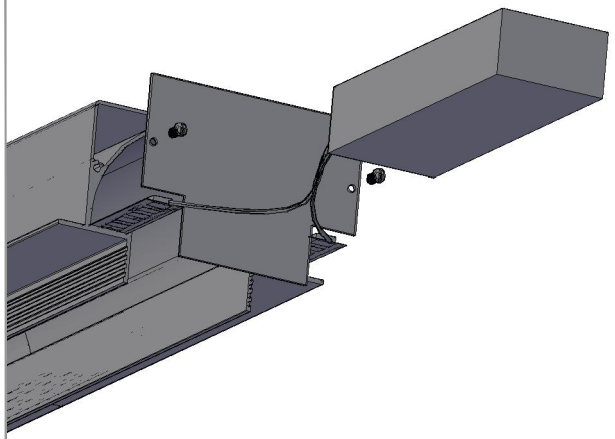

Antes de instalar no gesso, montar a luminária conforme a imagem ao lado.

MONTAGEM DA FITA DE LED E DRIVER NO FORRO DE GESSO.

1° Instalar a fita de led no perfil, colocar a Tampa apertando levemente os parafusos, fazer a instalação elétrica da fonte.

1 - Faça a nicho no gesso de acordo com a luminária adquirida.

REFORÇAR O GESSO SEMPRE.

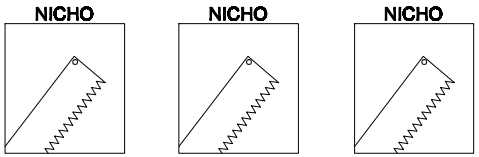

SANCA 1000	SANCA 2000	SANCA 3000
L= 60 mm	L= 60 mm	L= 60 mm
C = 1003 mm	C = 2003 mm	C = 3003 mm
H = 100 mm	H = 100 mm	H = 100 mm

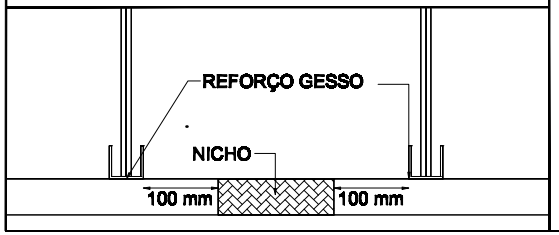

2 - Faça a instalação elétrica do driver na luminária antes de chumbar no gesso.
(obs.: prever local para alojamento e manutanção do driver).

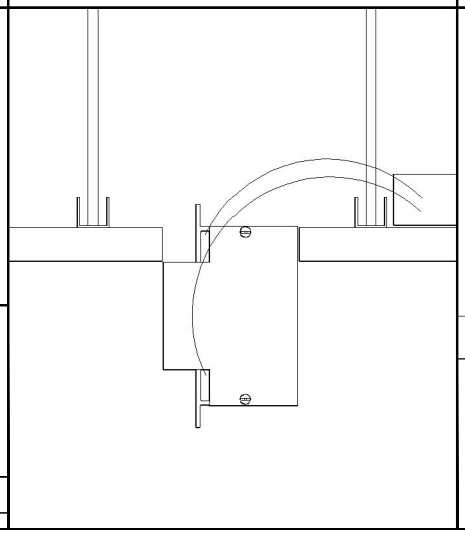

3 - Fixe os parafusos brocante em cada ponta da luminária, faça o arremate do gesso na luminária

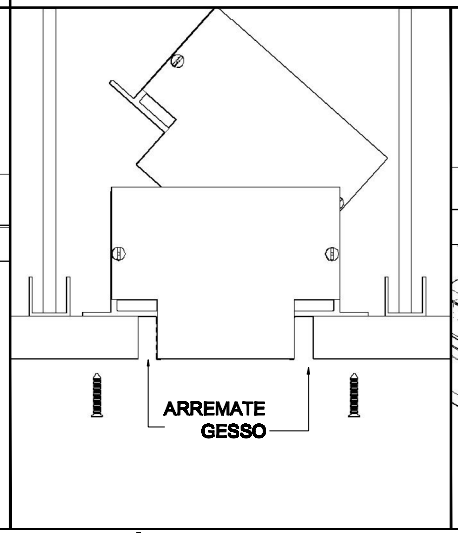

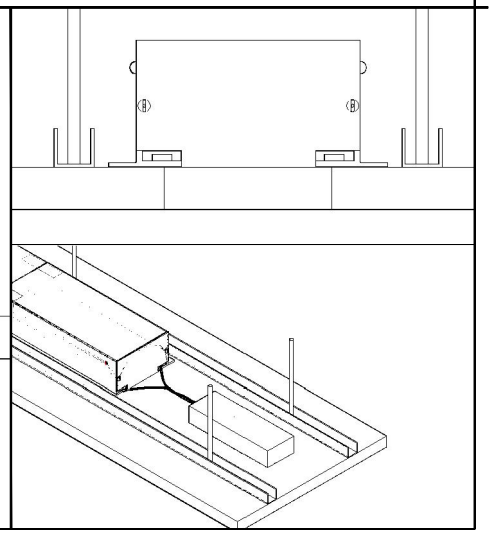

DIREITOS AUTORAIS RESERVADO A LABLUZ SP ABS. E PLAN.J. EM ILUMINAÇÃO LTDA
site: www.labluz.com.br - email: labluzsp@labluz.com.br - CNPJ: 72.811.551/0001-52