LABLUZ

MANUAL DE INSTALAÇÃO DO PRODUTO

ESPECIFICAÇÕES:

PRODUTO	PLAFON TOB LED 11W 127 OU 220V 885 LUMENS 2700K	**01**
	KIT BUCHAS N°6 E PARAFUSOS	**01**
OBS: LÂMPADA NÃO ACOMPANHA O PRODUTO.		

OBSERVAÇÕES:

Desligar a rede elétrica antes de efetuar a ligação ou troca de lâmpada.
Respeitar a potência máxima da luminária.
Não nos responsabilizamos por defeitos ocasionados por instalações realizada por pessoas não habilitadas. Para esclarecimento de dúvidas referente a instalação, entre em contato com nosso departamento técnico.
Para produtos especiais entre em contato com o nosso departamento técnico para maiores informações.

GARANTIA

Os produtos LABLUZ têm garantia de 12 (doze) meses contra defeito de fabricação. Contados a partir da emissão da nota fiscal de venda.
Todos os equipamentos auxiliares, tipo lâmpadas, reatores, drivers e transformadores, tem garântia de 90 dias contra defeito de fabricação.
Não nos responsabilizamos por defeitos ocasionados por instalações realizadas por terceiros e pessoas não habilitadas.
Consulte nosso departamento de técnico para esclarecer qualquer dúvida referente a instalação.

CUIDADOS AO LIMPAR O PRODUTO

A limpeza deve ser realizada com o produto desligado, utilize apenas pano de algodão seco ou úmido com água ou sabão neutro.
Nunca use solventes, objetos cortantes ou abrasivos.

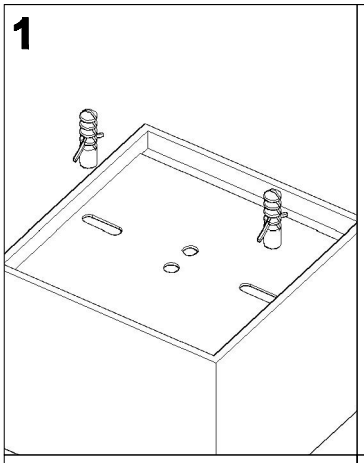

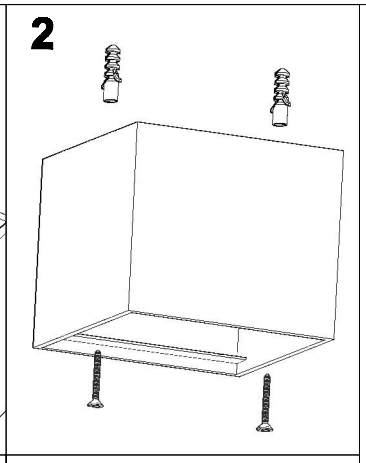

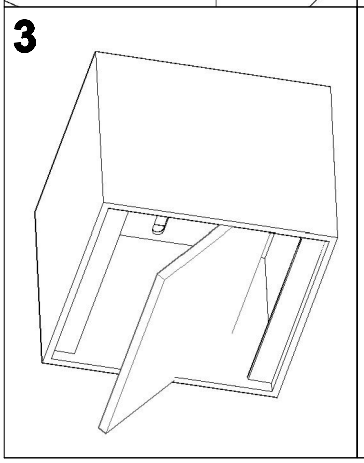

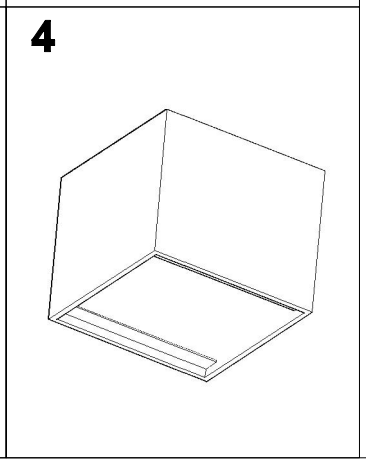

OBS.: antes de instalar certifique-se que a luminária é compatível com a rede elétrica a ser instalada, luminária é vendido em 127V ou 220V.

1° Retire o vidro difusor que acompanha a luminária, desligue a rede elétrica, faça a instalação elétrica da luminária.

2° Fixe a luminária, parafusando no teto (parafuso e bucha acompanha o produto).

3° Coloque o vidro de volta na luminária.

4° Ligue a rede elétrica.

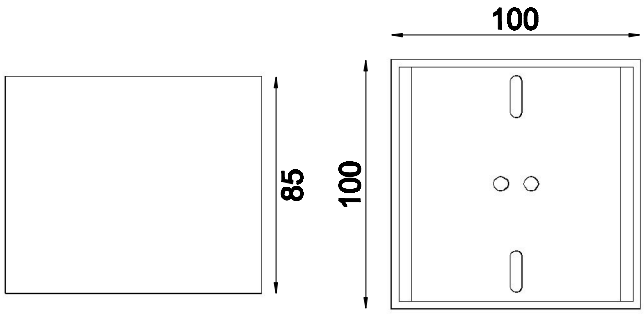

DIREITOS AUTORAIS RESERVADO A LABLUZ SP ASS. E PLANJ. EM ILUMINAÇÃO LTDA
site: www.labluz.com.br - email: labluzsp@labluz.com.br - CNPJ: 72.811.561/0001-52